02.024

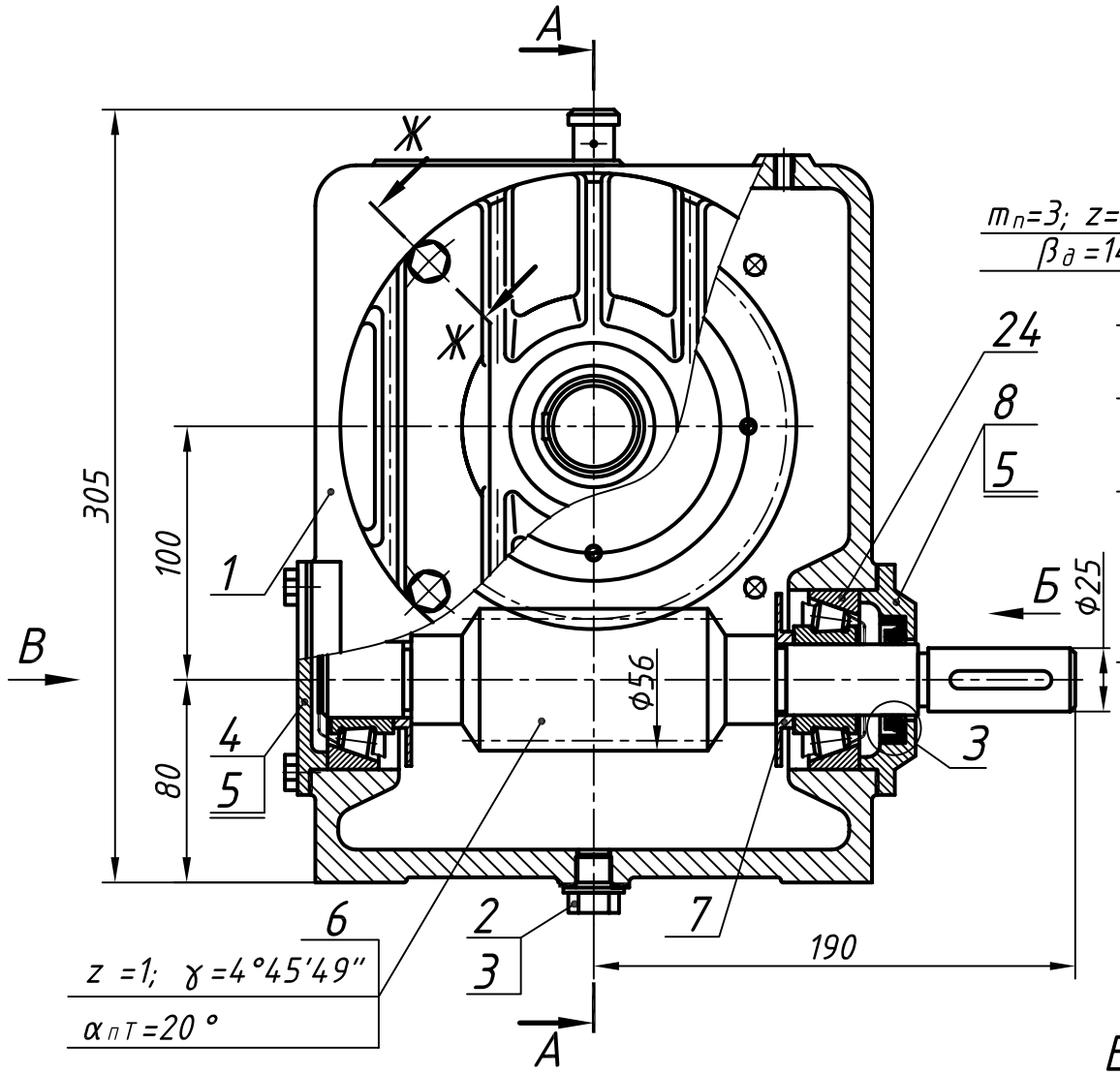

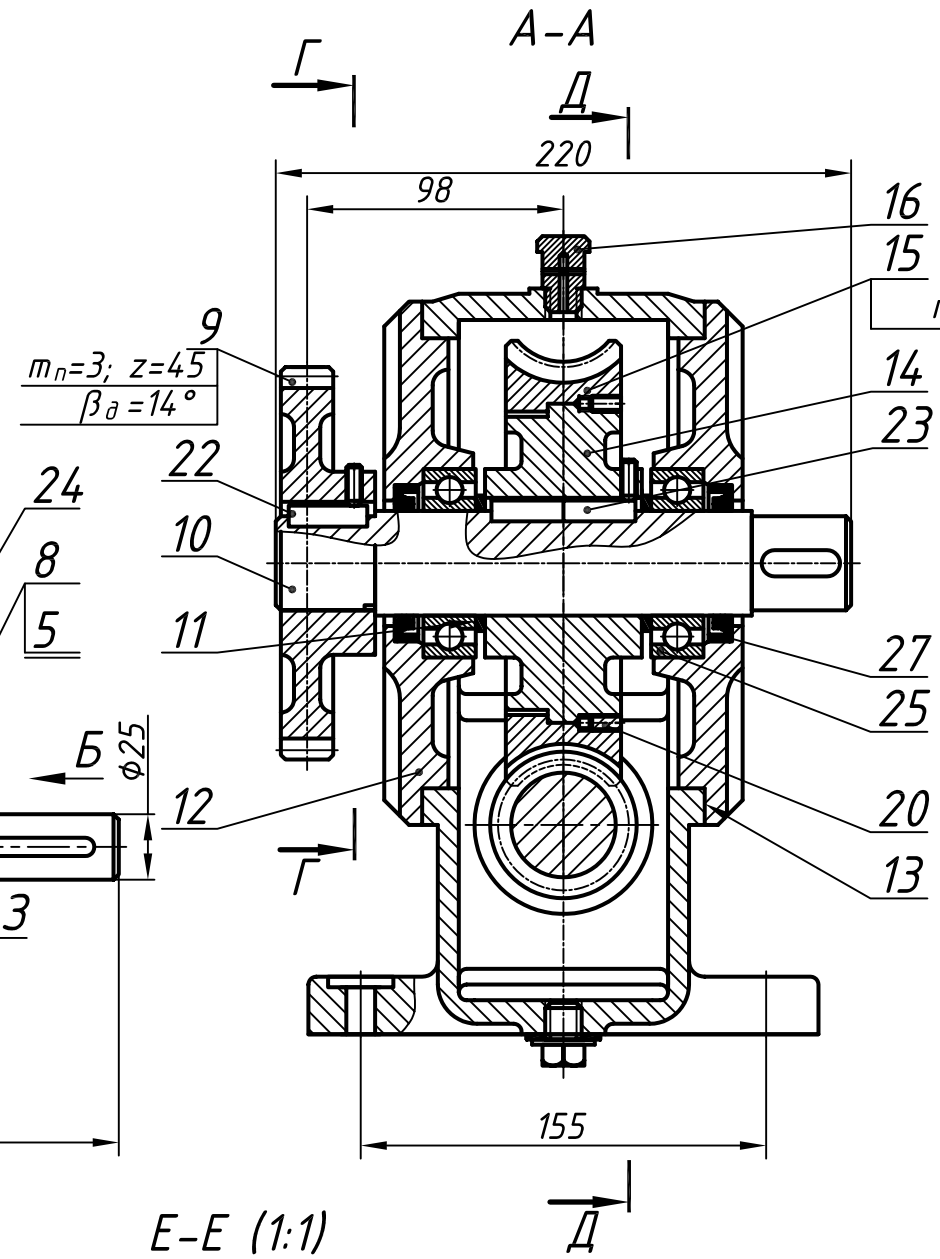

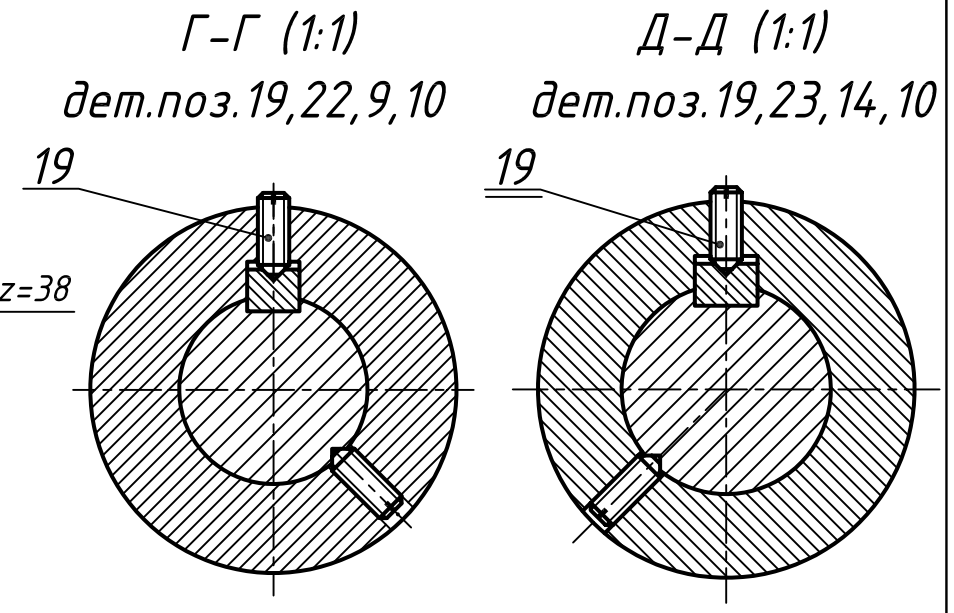

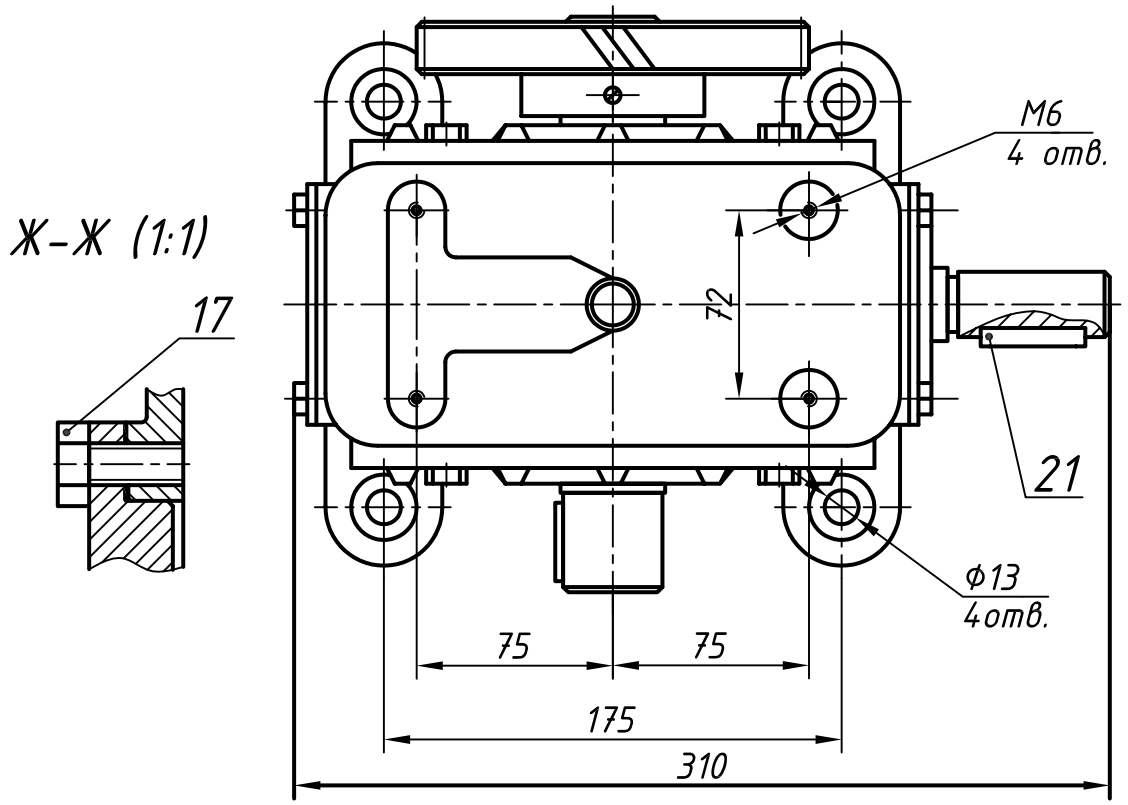

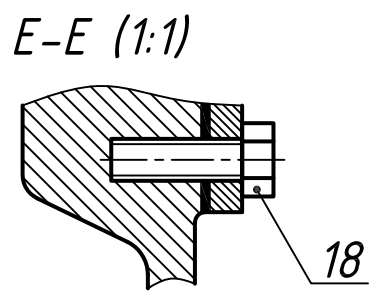

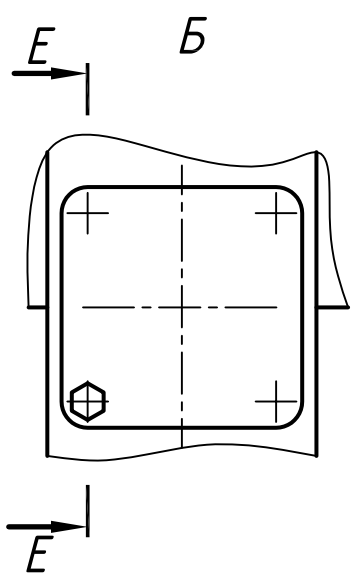

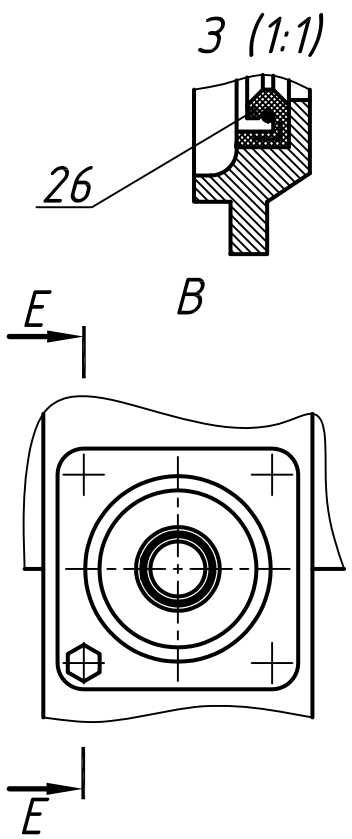

Поз.	Обозначение	Наименование	Кол	Материал	Примечание
		Детали			
1	02.024.001	Корпус	1	СЧ15	
2	02.024.002	Пробка М16х1,5	1	Ст3	
3	02.024.003	Прокладка	1	Паронит пон 3,0	
4	02.024.004	Крышка	1	СЧ15	
5	02.024.005	Прокладка регулировочная	2	Сталь 10	набор
6	02.024.006	Червяк Z1	1	Сталь 45Х	
7	02.024.007	Кольцо	2	Ст3	
8	02.024.008	Крышка	1	СЧ15	
9	02.024.009	Колесо зубчатое	1	Сталь45	
10	02.024.010	Вал	1	Сталь 50	
11	02.024.011	Кольцо регулировочное	2	Сталь 10	набор
12	02.024.012	Крышка	2	СЧ15	
13	02.024.013	Прокладка	2	Картон проклад.	
14	02.024.014	Ступица	1	СЧ20	
15	02.024.015	Венец	1	БрОФ10-1	
16	02.024.016	Пробка М14х1,5	1	Сталь 50	
		Стандартные изделия			
17		Болт М8х18 ГОСТ 7805-70	8		
18		Болт М8х25 ГОСТ 7805-70	8		
19		Винт М6х14 ГОСТ 1476-64	4		
20		Винт М6х10 ГОСТ 1477-64	4		
21		Шпонка 8х7х40 ГОСТ 8789-68	1		
22		Шпонка 10х8х30 ГОСТ 8789-68	1		
23		Шпонка 12х8х55 ГОСТ 8789-68	2		
24		Роликоподшипник 7606Н ГОСТ 333-71	2		d=30;D=72 T=28.75
25		Шарикоподшипник 208 ГОСТ 8338-57	2		d=40;D=80 B=18
26		Манжета 1-30х52-3 ГОСТ 8752-70	1		
27		Манжета 1-40х60-3 ГОСТ 8752-70	2		

Изм.	Лист	№ докум.	Подп.	Дата
Разраб.		Чипышев		
Пров.		Решетов		
Т. контр.				
Н. контр.				
Утв.				

02.024

Редуктор червячный

Лит.	Масса	Масштаб
		1:2
Лист	Листов 1	

ЮУрГУ
Кафедра графики